## DESCRIPCIÓN

SloanStone® 2-Estación Muro-Montado Washstation Lavabo.

## DETALLES

- Material: SloanStone Solid Surface
- Tipo de Recinto: Sólido Inoxidable
- Anchura: 50" (1,270mm)

## CARACTERÍSTICAS

Fregadero de Triple Estación de Acero Inoxidable, con Llaves de Latón Cromado para Lavado de Manos, Activadas por Sensor, 24 VCA, con las siguientes características

- Lavado fabricado con acero inoxidable calibre 14, Tipo 304, con acabado granallado en el interior del recipiente del lavabo para obtener características superiores de lavado en cascada
- Gabinete construido con acero inoxidable Tipo 304, calibre 14, con Inoxidable Cepillado
- Panel de acceso frontal de calibre 18, estilo "extraíble", para fácil acceso a mantenimiento
- Cedazo en domo de 1½” de Acero Inoxidable con Boquilla integral y Trampa en P
- Colgadores de muro "broche en Z" para montaje (sujetadores surtidos por terceros)
- La unidad se surte con mangueras de suministro flexibles de 20”
- Llave Sloan OPTIMA para operación sin contacto
- El lavabo se embarca con la plomería preparada para una fácil instalación

## COLORES

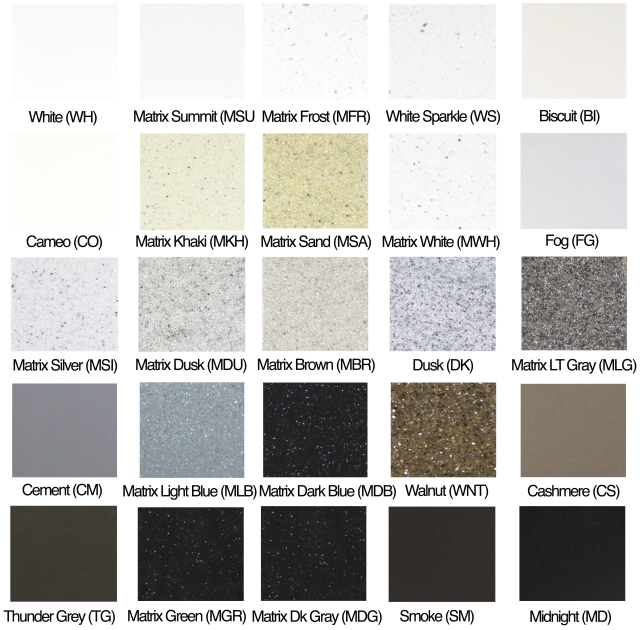

## CUMPLIMIENTOS Y CERTIFICACIONES

IGC156

(Certificado por cUPC, Cumplen con la Ley ADA, IGC156)

## ESPECIFICACIÓN RECOMENDADA

Lavabo Serie SloanStone modelo no. EW 7X000 Lavabo Estilo Estación de Lavado. El producto será moldeado utilizando superficie sólida SloanStone con todos los componentes electrónicos alojados en la cabeza del lavabo. Llaves Sloan integradas con sensor automatizado. El diseño del lavabo será apto para discapacitados y certificado por IAPMO. Se surte con recinto con superficie sólida.

## DESCARGAS

- EW 40000 Installation Instructions
- EW 60000 Installation Instructions
- EW 70000 Installation Instructions
- EW 70000 (Spanish) Installation Instructions
- EW-72000-73000 Repair and Maintenance Guide
- Descargas Adicionales

## NOTAS

Toda la información contenida dentro de este documento está sujeta a cambio sin previo aviso.

Buscar otras variaciones del EW-72000 producto? Ver la hoja de especificaciones generales con todas las opciones.

Encontrar una llave compatible para este lavabo.
Encontrar un despachador de jabón que haga juego para este lavabo.

## GARANTÍA

View Warranty Information

**Sloan 10500 Seymour Ave, Franklin Park, IL 60131**
Teléfono: 800.982.5839 • Fax: 800.447.8329 • sloan.com

## PREPARACIÓN

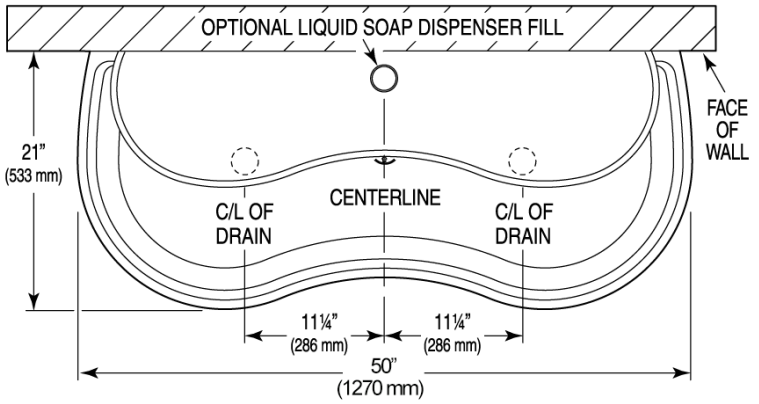


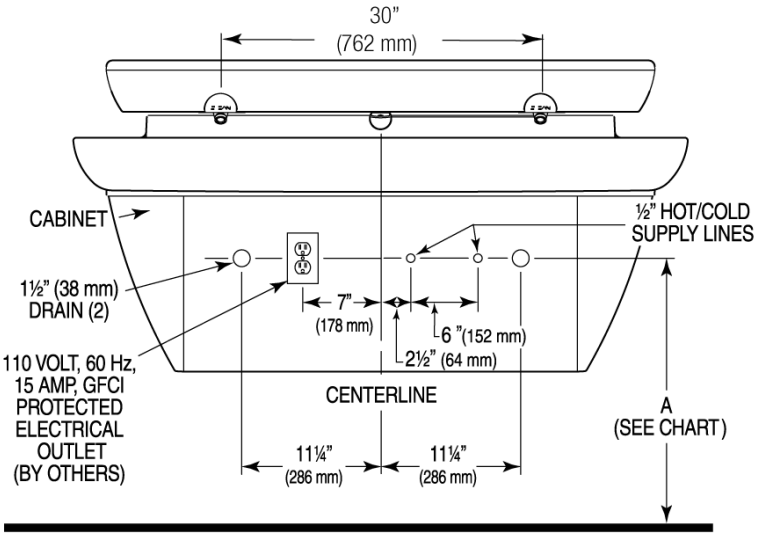


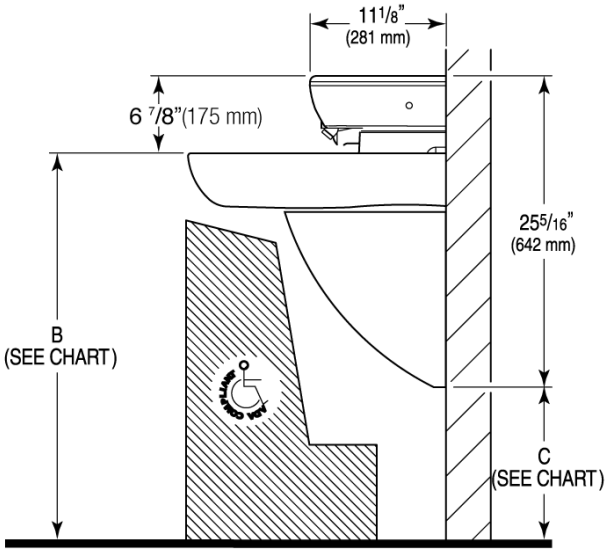


**Sloan 10500 Seymour Ave, Franklin Park, IL 60131**
Teléfono: 800.982.5839 • Fax: 800.447.8329 • sloan.com